Abflusslose Sammelgrube MAS 8R

Draufsicht

① Zulauföffnung NW 130 mm passend für PVC-Rohr NW 100 mm

Produktionstechnisch bedingt können die Maße der Behälter geringfügig von den Maßen des Datenblattes abweichen.

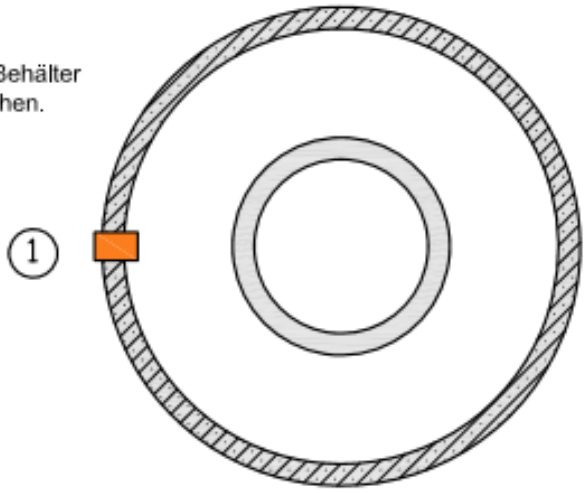

Schnitt

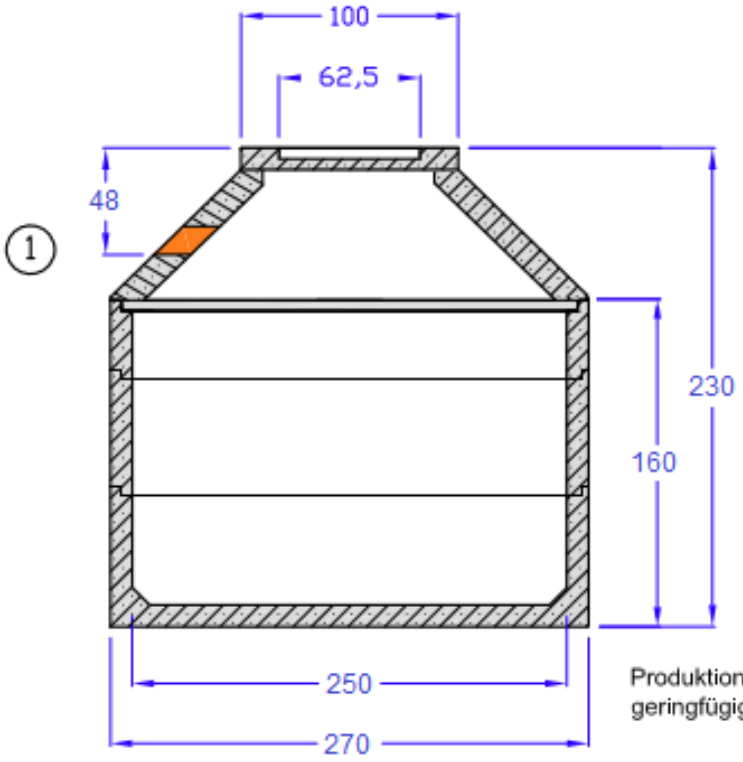

1 Abdeckung begehbar 1000 / 90 mm

1 Schachthals (Konus) 2500 / 600 mm

1 Schachtring 2500 / 1000 mm

1 Schachtboden 2500 / 600 mm

Produktionstechnisch bedingt können die Maße der Behälter geringfügig von den Maßen des Datenblattes abweichen.

MENK´sche GmbH & Co. KG
Brehnaer Str. 2
06188 Landsberg bei Halle
Telefon: 034602 / 20713
Telefax: 034602 / 21400
Landsberg@menk-umwelttechnik.de

Abflusslose Sammelgrube	MAS 8R	
Inhalt	:	ca. 7.850 Liter
Gewicht	:	ca. 5.547 kg
schw. Einzelteil	:	ca. 2.380 kg